E-MOTION®

oddicini®

oddicini®

Cristalli trasparenti, sabbiati o retroverniciati
Transparent, frosted or back-painted glass

Pannelli in laminato HPL in qualsiasi colore e finitura
Panels in any colour and texture HPL laminates

Profili e guide in qualsiasi colorazione RAL / NCS. Altri colori disponibili su richiesta
Profiles and tracks in any RAL / NCS colours. Other colours available on request

E-MOTION

Flessibilità degli spazi senza rinunciare alla luce
Space flexibility with benefit of light transfer

Massimo comfort acustico (elevate performance di isolamento acustico)
Maximum acoustic comfort (high acoustic insulation performance)

Semi-automatica, facile e veloce manovrabilità
Semi-automatic, fast and easy operation

Nessuna guida a pavimento
No floor track

oddicini®

ABACO ELEMENTI | *AVAILABLE ELEMENTS*

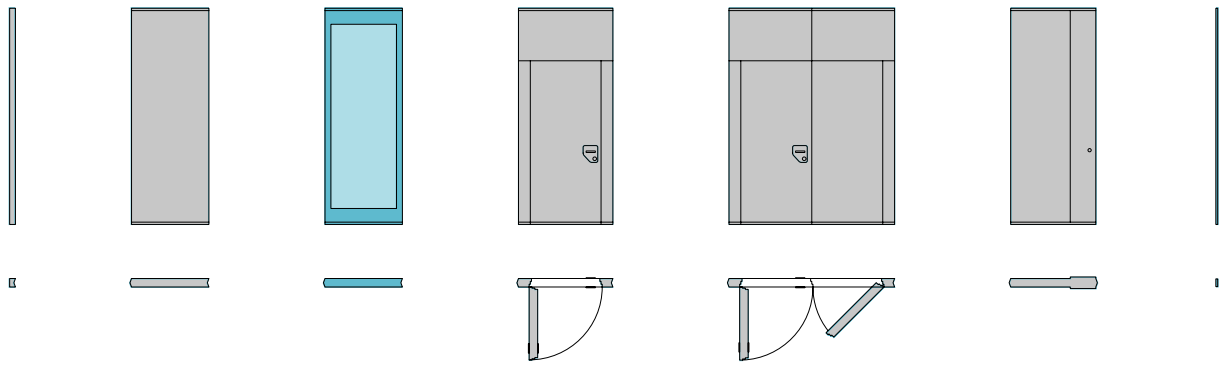

Montante di partenza con commander
Starting upright with commander

Elemento Tipo
Standard Element

Elemento Tipo Vetrato
Glazed Standard Element

Elemento Porta Singola
Single Pass Door Element

Elemento Porta Doppia
Double Pass Door Element

Elemento Telescopico
Telescopic Element

Lista di riscontro
Arrival Jamb

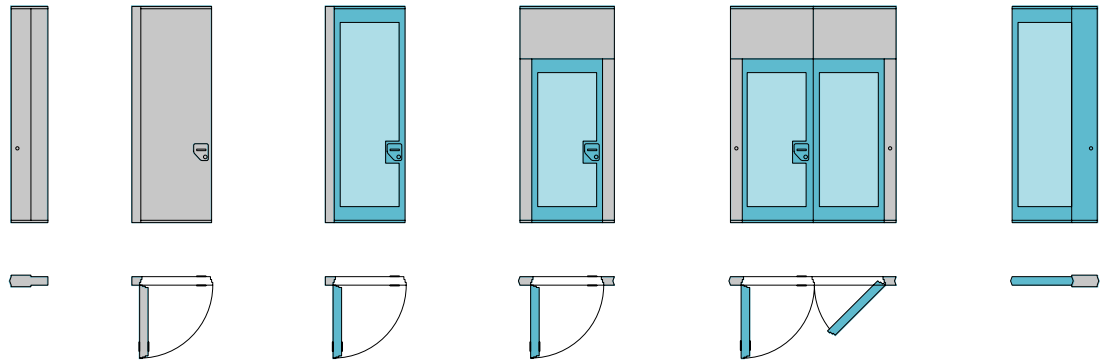

Montante Telescopico
Telescopic Upright

Elemento Porta Murale
Mural Door Element

Elemento Porta Murale Vetrata
Glazed Mural Door Element

Elemento Porta Singola Vetrata
Glazed Single Pass Door Element

Elemento Porta Doppia Vetrata
Glazed Double Pass Door Element

Elemento Telescopico Vetrato
Glazed Telescopic Element

- Vetro trasparente *Transparent glass*
- Vetro retroverniciato *Back-painted glass*
- Pannello in MDF rivestito *Solid panel (MDF + finishing)*

ESEMPI SCHEMI DI RACCOLTA | *EXAMPLES OF STACKING CONFIGURATION*

Monodirezionale (ad un carrello)
Mono-directional (single point suspension)

Multidirezionale (a due carrelli)
Multi-directional (twin point suspension)
H-STACK

Multidirezionale (a due carrelli)
Multi-directional (twin point suspension)
OFFSET STACK

Multidirezionale (a due carrelli)
Multi-directional (twin point suspension)
SPLIT OFFSET STACK

Multidirezionale (a due carrelli)
Multi-directional (twin point suspension)
LINEAR STACK

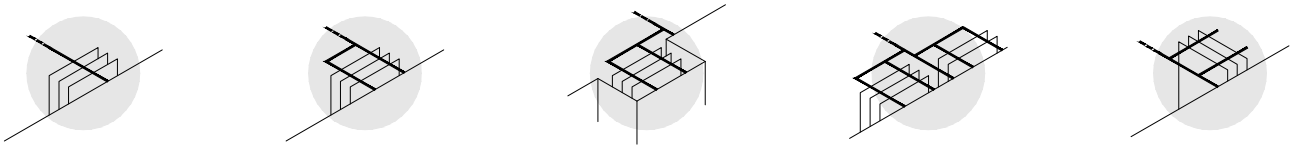

DETTAGLI TECNICI | *TECHNICAL DETAILS*

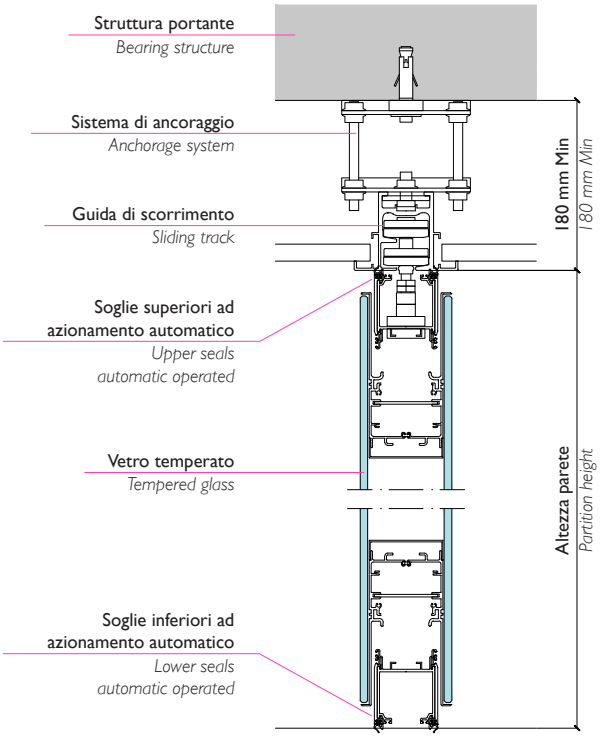

Sezione Verticale Elemento Tipo Vetrato
Standard Glazed Element Vertical Section

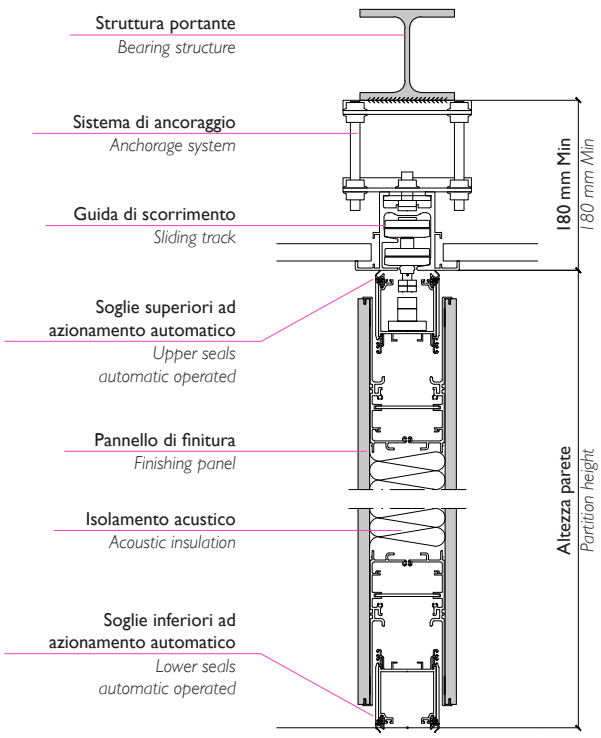

Sezione Verticale Elemento Tipo Solid
Standard Solid Element Vertical Section

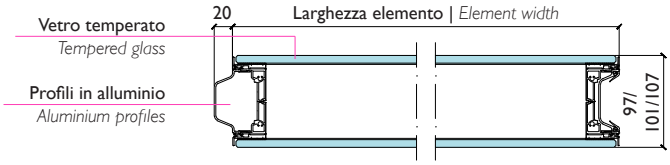

Sezione Orizzontale Elemento Tipo Vetrato
Standard Glazed Element Horizontal Section

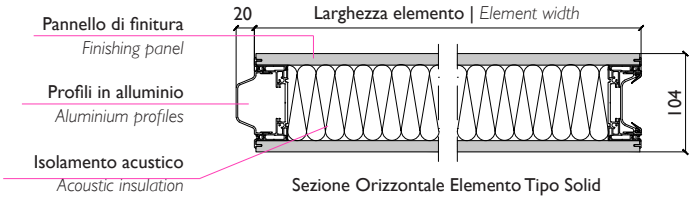

Sezione Orizzontale Elemento Tipo Solid
Standard Solid Element Horizontal Section

ESEMPIO DI CONFIGURAZIONE | *CONFIGURATION EXAMPLE*

Posizione in opera
Working position

Movimentazione e posizione di parcheggio
Handling and parking position

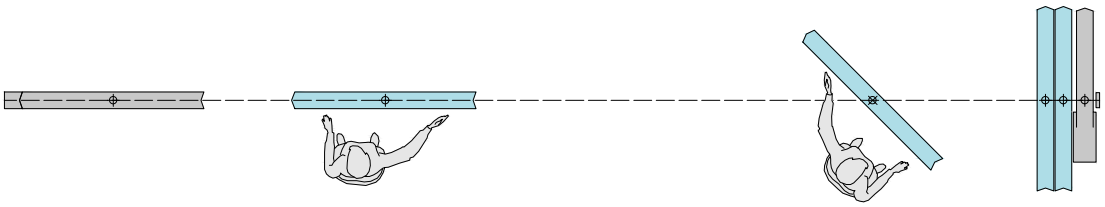

Sezione orizzontale parete manovrabile
Movable partition horizontal section

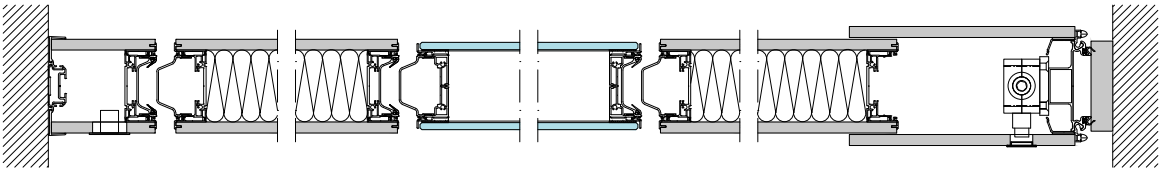

oddicini®

SPECIFICHE DI PRODOTTO | *PRODUCT FEATURES*

E-MOTION®

È il sistema di pareti manovrabili che associa alla massima trasparenza un efficace abbattimento acustico ed una grande velocità di movimentazione grazie all'azionamento automatico delle soglie.
Gli elementi sono composti da un telaio in alluminio e da due lastre di vetro temperato o da due pannelli in MDF (grezzi o rivestiti).
La parete ha una superficie complanare dal design essenziale contemporaneo e personalizzabile.

It's the operable partiton family which provides transparency and acoustic insulation as weel as an increased operability thanks to the automatic movements of the seals.
Elements are composed by an aluminium frame between two tempered glass (one for each side) or two solid MDF panels (raw or with HPL finishing).
The partition has a modern and minimal design customizable according to different needs.

DIMENSIONI

Elementi vetrati
- spessore: 97/101/107 mm in base alla tipologia di vetro utilizzato (8/10/12 mm)
- altezza massima (monodirezionale): 3500 mm
- altezza massima (multidirezionale): 4200 mm
- larghezza minima (elementi tipo): 600 mm
- larghezza massima (elementi tipo): 1250 mm

Elementi solid
- spessore: 104 mm
- altezza massima (monodirezionale): 3500 mm
- altezza massima (multidirezionale): 4200 mm
- larghezza minima (elementi tipo): 600 mm
- larghezza massima (elementi tipo): 1250 mm

DIMENSIONS

Glazed elements
- *thickness: 97/101/107 mm according to glass type used (8/10/12 mm)*
- *maximum height (mono-directional): 3500 mm*
- *maximum height (multi-directional): 4200 mm*
- *minimum width (standard element): 600 mm*
- *maximum width (standard element): 1250 mm*

Solid elements
- *thickness: 104 mm*
- *maximum height (mono-directional): 3500 mm*
- *maximum height (multi-directional): 4200 mm*
- *minimum width (standard element): 600 mm*
- *maximum width (standard element): 1250 mm*

FINITURE

- vetri temperati di spessore 8/10/12 mm extrachiari trasparenti, acidati, sabbiati o retroverniciati a scelta nei colori RAL
- vetri temperati di spessore 44.2/55.2/66.2 extrachiari trasparenti, acidati, sabbiati o retroverniciati a scelta nei colori RAL
- pannelli in MDF grezzi (tinteggiabili) oppure rivestiti in laminato HPL (B-s2,d0), con certificazione FSC® se richiesto
- profili in alluminio nei nostri colori standard (bianco RAL 9010 opaco / nero RAL 9005 opaco) oppure verniciati colori RAL a scelta

FINISHINGS

- *tempered glass 8/10/12 mm thick, transparent low iron, etched, sandblasted or backpainted in any RAL colors*
- *tempered glass 44.2/55.2/66.2 thick, transparent low iron, etched, sandblasted or backpainted in any RAL color*
- *raw MDF panels (paintable) or with HPL finishing (B-s2,d0), with FSC® certificate if requested*
- *aluminium profiles in our standard colours (white RAL 9010 matt / black RAL 9005 matt) or painted in any RAL colour*

ISOLAMENTO ACUSTICO

- versione vetrata: Rw = 46/53 dB
- versione solid: Rw = 38/41/51 dB

ACOUSTIC INSULATION

- *glazed version: Rw = 46/53 dB*
- *solid version: Rw = 38/41/51 dB*

PESI

Il peso delle pareti varia da 26 a 70 kg/m² a seconda del livello di isolamento acustico, della finitura e della tipologia di elementi considerati.

WEIGHTS

Partition weight varies from 26 to 70 kg/m² according to acoustic insulation level, finishing and element type.

ALIMENTAZIONE

Rete: 110-240V AC - 50/60 Hz
Sistema: 24V DC / 48V DC stabilizzato
Potenza massima assorbita: 200W

POWER SUPPLY

Main line: 110-240V AC - 50/60 Hz
System: 24V DC / 48V DC stabilizzato
Max absorbed power: 200W

oddicini®

UN PERCORSO SOSTENIBILE: *QUALITÀ RESPONSABILE, IMPEGNO CONCRETO*

A SUSTAINABLE PATH: *RESPONSIBLE QUALITY, CONCRETE COMMITMENT*

Il modo di fare azienda è solo uno: responsabile.
Oddicini crede fermamente che la qualità di un prodotto non possa che dipendere da una gestione responsabile e sostenibile del lavoro. Solo attraverso questo approccio è possibile ottenere risultati che non siano solo soddisfacenti per il cliente, ma che abbiano anche un impatto positivo sull'ambiente e sulla comunità. Ogni certificazione ottenuta da Oddicini è il riflesso tangibile di questo impegno.

There is only one way of doing business: to be responsible.
Oddicini firmly believes that the quality of a product can only depend on responsible and sustainable work management. Only through this approach is it possible to achieve results that are not only satisfactory for the customer, but also have a positive impact on the environment and the community. Every certification obtained by Oddicini is the tangible reflection of this commitment.

CERTIFICAZIONI | *CERTIFICATIONS*

ACCREDIA · IMQ CERTIFIED QUALITY MANAGEMENT SYSTEM ISO 9001:2015 · CISQ · IQNET RECOGNIZED CERTIFICATION

ACCREDIA · IMQ CERTIFIED ENVIRONMENTAL MANAGEMENT SYSTEM ISO 14001:2015 · CISQ · IQNET RECOGNIZED CERTIFICATION

ACCREDIA · IMQ CERTIFIED OCCUPATIONAL HEALTH AND SAFETY MANAGEMENT SYSTEM ISO 45001:2018 · CISQ · IQNET RECOGNIZED CERTIFICATION

FSC www.fsc.org

Il marchio della gestione forestale responsabile

The mark of responsible responsible forestry

FSC® C139380

Sistema di gestione della catena di custodia.
Richiedi i prodotti certificati FSC®

Chain-of-Custody Management System.
Request FSC®-certified products.

DESIGN
YOUR SPACE,
MOVE
YOUR WALLS.

oddicini.com

Oddicini S.r.l. | Headquarter
Via XX Settembre, 186
28883 Gravellona Toce (VB) - Italy
+39 0323 864144
info@oddicini.com
www.oddicini.com

Oddicini S.r.l. | Showroom
Via G. Govone, 29
20155 Milano (MI) - Italy
+39 0323 864144
info@oddicini.com
www.oddicini.com